Datenblatt

gültig ab: 20.01.18

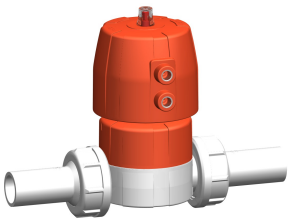

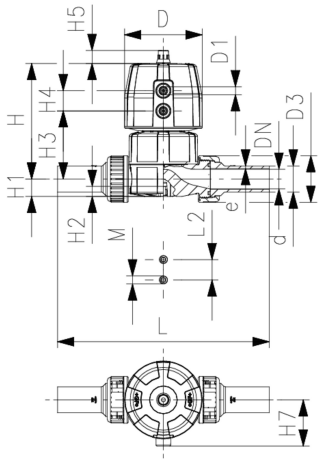

SYGEF Standard
Membranventil Typ DIASTAR Ten
FO (Federkraft öffnend)
Verschraubungen mit Stumpfschweissstutzen metrisch

Ausführung:

- Material: PVDF
- Doppelter Durchfluss
- Eine zentrale Gehäusemutter ersetzt vier Schrauben
- In 90° Schritten drehbarer Luftanschluss
- Radial ein- und ausbaubar
- kurze Gesamtlänge

Option:

- Armatur individuell konfigurierbar (siehe Bestellformular)
- Umfangreiches Zubehör erhältlich

* Einseitiger Arbeitsdruck

d (mm)	DN (mm)	PN* (bar)	kv-Wert (Δp=1 bar) (l/min)	PTFE/EPDM Code	SP	PTFE/FKM Code	SP	Gewicht (kg)
20	15	10/10*	125	**185 644 132**	1	**185 644 152**	1	0,600
25	20	10/10*	271	**185 644 133**	1	**185 644 153**	1	1,194
32	25	10/10*	481	**185 644 134**	1	**185 644 154**	1	1,429
40	32	10/10*	759	**185 644 135**	1	**185 644 155**	1	2,268
50	40	10/10*	1263	**185 644 136**	1	**185 644 156**	1	4,204
63	50	10/10*	1728	**185 644 137**	1	**185 644 157**	1	5,386

d (mm)	D (mm)	D1_G (inch)	H (mm)	H1 (mm)	H2 (mm)	H3 (mm)	H4 (mm)	H5 (mm)	H7 (mm)	L (mm)	L2 (mm)	M	e (mm)	Hub = Hx (mm)
20	68	⅛	101	14	12	60	24	16	43	196	25	M6	2	7
25	96	⅛	132	18	12	73	25	16	57	221	25	M6	2	10
32	96	⅛	143	22	12	84	25	16	57	234	25	M6	2	13
40	120	⅛	173	26	15	99	26	26	69	260	45	M8	2	15
50	150	¼	214	32	15	119	36	26	69	284	45	M8	3	19
63	150	¼	226	39	15	132	36	26	69	321	45	M8	3	23

Die technischen Daten sind unverbindlich. Sie gelten nicht als zugesicherte Eigenschaften oder als Beschaffenheits- oder Haltbarkeitsgarantien. Änderungen vorbehalten. Es gelten unsere Allgemeinen Verkaufsbedingungen.

Georg Fischer Piping Systems Ltd, Postfach, CH-8201 Schaffhausen/Switzerland
Phone +41 -(0)52-631 1111
e-mail: info.ps@georgfischer.com
Internet: http://www.gfps.com